FGS BRASIL
Tubos e Conexões

CONEXÃO DE COMPRESSÃO

UNIÃO

Material: PP

Pressão de trabalho: 16 bar (Ø20 a 63) e 10 bar (Ø75 a 110)

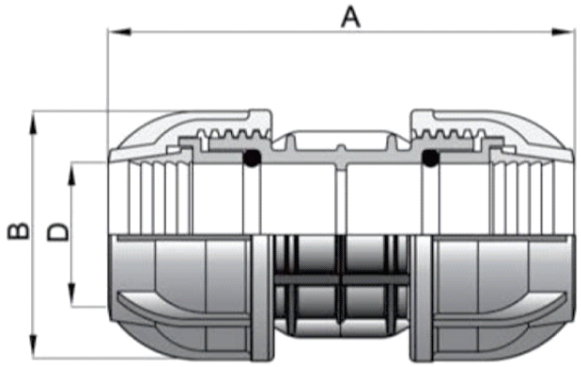

Código	D x D	A (min)	B	D	Peso/pc (kg)
CCPUN02016	20 ⊂ 20	92	46	21	
CCPUN02516	25 ⊂ 25	108	55	26	
CCPUN03216	32 ⊂ 32	124	64	33	
CCPUN04016	40 ⊂ 40	151	74	42	
CCPUN05016	50 ⊂ 50	189	87	51	
CCPUN06316	63 ⊂ 63	218	107	65	
CCPUN07510	75 ⊂ 75	281	131	78	
CCPUN09010	90 ⊂ 90	330	154	92	
CCPUN11010	110 ⊂ 110	390	185	112	

ADAPTADOR MACHO ROSCA

Material: PP
Pressão de trabalho: 16 bar (Ø20 a 63) e 10 bar (Ø75 a 110)
Rosca ISO 7

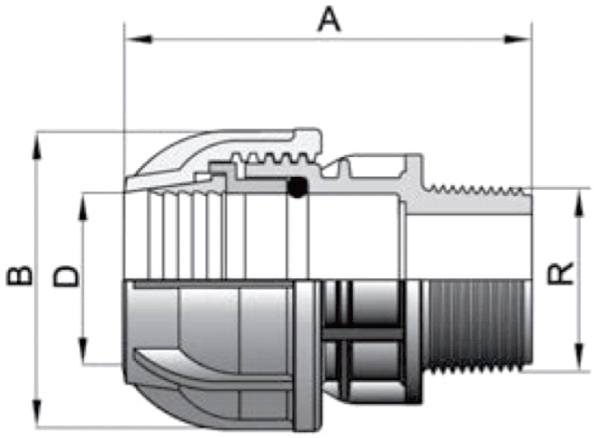

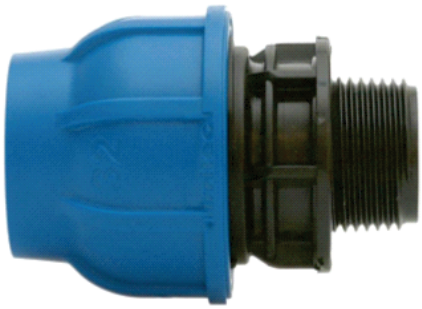

Código	D X R	A (min)	B	D	R	Peso/pc (kg)
CCPAD02001216M	20 ⊂ú "	64	46	21	1/2"	
CCPAD02003416M	20 x 1"	70	46	21	3/4"	
CCPAD02010016M	20 ⊂ù "	67	46	21	1"	
CCPAD02501216M	25 ⊂ú "	72	55	26	1/2"	
CCPAD02503416M	25 ⊂ù "	73	55	26	3/4"	
CCPAD02510016M	25 ⊂1"	76	55	26	1"	
CCPAD03203416M	32 ⊂ù "	81	64	33	3/4"	
CCPAD03210016M	32 ⊂1"	84	64	33	1"	
CCPAD03211416M	32 ⊂1õ "	85	64	33	1¼"	
CCPAD04010016M	40 ⊂1"	100	74	42	1"	
CCPAD04011416M	40 ⊂1õ "	101	74	42	1¼"	
CCPAD04011216M	40 ⊂1ú "	98	74	42	1½"	
CCPAD05010016M	50 ⊂1"	120	87	51	1"	
CCPAD05011416M	50 ⊂1õ "	121	87	51	1¼"	
CCPAD05011216M	50 ⊂1ú "	120	87	51	1½"	
CCPAD05020016M	50 ⊂2"	125	87	51	2"	
CCPAD06311216M	63 ⊂1ú "	137	107	65	1½"	
CCPAD06320016M	63 ⊂2"	137	107	65	2"	
CCPAD06321216M	63 ⊂2ú "	144	107	65	2½"	
CCPAD07520010M	75 ⊂2"	180	131	78	2"	
CCPAD07521210M	75 ⊂2ú "	186	131	78	2½"	
CCPAD07530010M	75 ⊂3"	189	131	78	3"	
CCPAD09020010M	90 ⊂2"	204	154	92	2"	
CCPAD09021210M	90 x 2 ½"	212	154	92	2½"	
CCPAD09030010M	90 ⊂3"	214	154	92	3"	
CCPAD09040010M	90 ⊂4"	221	154	92	4"	
CCPAD11020010M	110 ⊂2"	237	185	112	2"	
CCPAD11030010M	110 ⊂3"	246	185	112	3"	
CCPAD11040010M	110 ⊂4"	254	185	112	4"	

ADAPTADOR FÊMEA (com anel reforço inox)

Material: PP
Pressão de trabalho: 16 bar (Ø20 a 63) e 10 bar (Ø75 a 110)
Rosca ISO 7

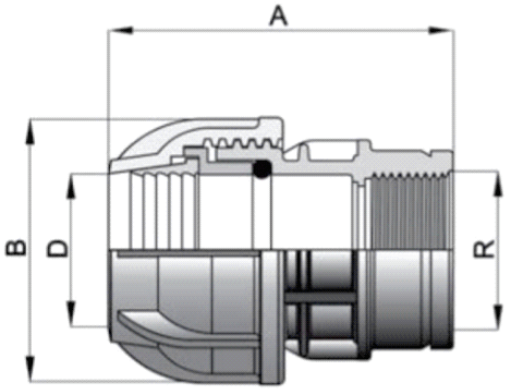

Código	D X R	A (min)	B	D	R	Peso/pc (kg)
CCPAD02001216F	20 ⊂ú "	67	46	21	1/2"	
CCPAD02003416F	20 ⊂ù "	68	46	21	3/4"	
CCPAD02010016F	20 ⊂1"	68	46	21	1"	
CCPAD02501216F	25 ⊂ú "	73	55	26	1/2"	
CCPAD02503416F	25 ⊂ù "	76	55	26	3/4"	
CCPAD02510016F	25 ⊂1"	78	55	26	1"	
CCPAD03201216F	32 ⊂ú "	83	64	33	1/2"	
CCPAD03203416F	32 ⊂ù "	84	64	33	3/4"	
CCPAD03210016F	32 ⊂1"	86	64	33	1"	
CCPAD03211416F	32 ⊂1õ "	89	64	33	1¼"	
CCPAD04010016F	40 ⊂1"	101	74	42	1"	
CCPAD04011416F	40 ⊂1õ "	102	74	42	1¼"	
CCPAD04011216F	40 ⊂1ú "	100	74	42	1½"	
CCPAD05011416F	50 ⊂1õ "	122	87	51	1¼"	
CCPAD05011216F	50 ⊂1ú "	120	87	51	1½"	
CCPAD05020016F	50 ⊂2"	125	87	51	2"	
CCPAD06311416F	63 ⊂1õ "	134	107	65	1¼"	
CCPAD06311216F	63 ⊂1ú "	139	107	65	1½"	
CCPAD06320016F	63 ⊂2"	138	107	65	2"	
CCPAD07520010F	75 ⊂2"	181	131	78	2"	
CCPAD07521210F	75 ⊂2ú "	187	131	78	2½"	
CCPAD09021210F	90 x 2 ½"	209	154	92	2½"	
CCPAD09030010F	90 ⊂3"	216	154	92	3"	
CCPAD11030010F	110 ⊂3"	245	185	112	3"	
CCPAD11040010F	110 ⊂4"	251	185	112	4"	

ADAPTADOR MACHO (Rosca Latão ISO 7)

Material: PP
Pressão de trabalho: 16 bar (Ø20 a 63) e 10 bar (Ø75 a 110)
Rosca LATÃO ISO 7

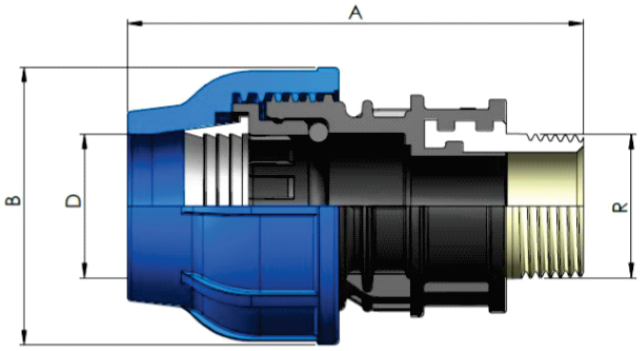

Código	D x R	A (min)	B	D	R	Peso/pc (kg)
CCPAD02001216ML	20 ⊂ ú "	83	46	21	1/2"	
CCPAD02503416ML	25 ⊂ ù "	90	55	26	3/4"	
CCPAD02510016ML	25 ⊂ 1"				1"	
CCPAD03210016ML	32 ⊂ 1"	107	64	33	1"	
CCPAD04011416ML	40 ⊂ 1õ "		74	42	1¼"	
CCPAD05011216ML	50 ⊂ 1ú "		87	51	1½"	
CCPAD06320016ML	63 ⊂ 2"		107	65	2"	

Adaptador Fêmea (Rosca Latão ISO 7)

Material: PP
Pressão de trabalho: 16 bar (Ø20 a 63) e 10 bar (Ø75 a 110)
Rosca LATÃO ISO 7

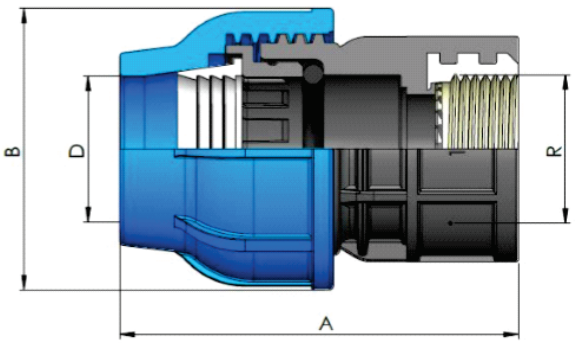

Código	D x R	A (min)	B	D	R	Peso/pc (kg)
CCPAD02001216FL	20 ⊂ú "	69	46	21	1/2"	
CCPAD02503416FL	25 ⊂ù "	76	55	26	3/4"	
CCPAD03210016FL	32 ⊂1"	89	64	33	1"	
CCPAD04011416FL	40 ⊂1õ "		74	42	1¼"	
CCPAD05011216FL	50 ⊂1ú "		87	51	1½"	
CCPAD06320016FL	63 ⊂2"		107	65	2"	

União de redução

Material: PP

Pressão de trabalho: 16 bar (Ø20 a 63) e 10 bar (Ø75 a 110)

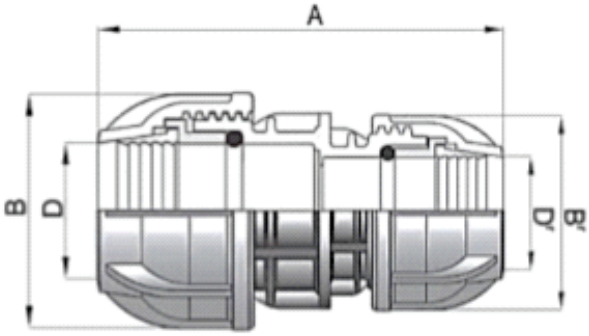

Código	D x Dr	A	B	D	Br	Dr	Peso/pc (kg)
CCPRC02502016	25 ⊂ 20	99	55	26	46	21	
CCPRC03202016	32 ⊂ 20						
CCPRC03202516	32 ⊂ 25	115	64	33	55	26	
CCPRC04002516	40 ⊂ 25	134	74	42	55	26	
CCPRC04003216	40 ⊂ 32	138	74	42	64	33	
CCPRC05002016	50 ⊂ 20	150	87	51	46	21	
CCPRC05002516	50 ⊂ 25	152	87	51	55	26	
CCPRC05003216	50 ⊂ 32	150	87	51	64	33	
CCPRC05004016	50 ⊂ 40	165	87	51	74	42	
CCPRC06303216	63 ⊂ 32	170	107	65	64	33	
CCPRC06304016	63 ⊂ 40	174	107	65	74	42	
CCPRC06305016	63 ⊂ 50	195	107	65	87	51	
CCPRC07505010	75 ⊂ 50	245	131	78	87	51	
CCPRC07506310	75 ⊂ 63	257	131	78	107	65	
CCPRC09006310	90 ⊂ 63	280	154	92	107	65	
CCPRC09007510	90 ⊂ 75	315	154	92	131	78	
CCPRC11009010	110 ⊂ 90	370	185	112	154	92	

ADAPTADOR FLANGEADO DIN

Material: PP
Pressão de trabalho: 16 bar (Ø20 a 63) e 10 bar (Ø75 a 110)
flange solto aço galvanizado

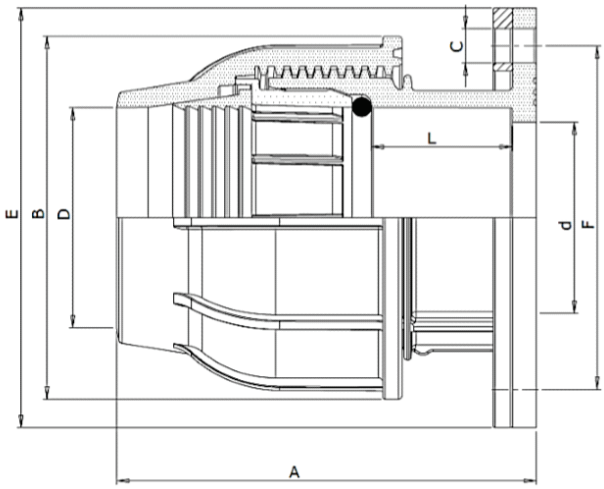

Código	D x R	A	B	D	E	F	d	C	Nº FUROS	L	Peso/pc (kg)
CCPAF05020016D	50 x 2″	106	87	51	165	125	45	18	4	31	
CCPAF06320016D	63 x 2″	118	107	65	165	125	58	18	4	32	
CCPAF06321216D	63 x 2 ½″	123	107	65	165	145	58	18	4	32	
CCPAF07521210D	75 x 2 ½″	163	131	78	185	145	70	18	4	42	
CCPAF07530010D	75 x 3″	163	131	78	202	160	70	18	8	42	
CCPAF09030010D	90 x 3″	189	154	92	202	160	83	18	8	48	
CCPAF09040010D	90 x 4″	189	154	92	220	180	83	18	8	48	
CCPAF11040010D	110 x 4″	224	185	112	220	180	100	18	8	64	

Cotovelo 90°

Material: PP
Pressão de trabalho: 16 bar (Ø20 a 63) e 10 bar (Ø75 a 110)
flange solto aço galvanizado

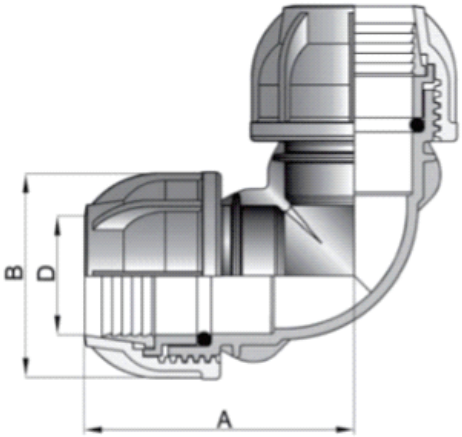

Código	D x D	A	B	D	Peso/pc (kg)
CCPCO020169	20 ⊂ 20	60	46	21	
CCPCO025169	25 ⊂ 25	72	55	26	
CCPCO032169	32 ⊂ 32	84	64	33	
CCPCO040169	40 ⊂ 40	96	74	42	
CCPCO050169	50 ⊂ 50	122	87	51	
CCPCO063169	63 ⊂ 63	143	107	65	
CCPCO075109	75 ⊂ 75	180	131	78	
CCPCO090109	90 ⊂ 90	212	154	92	
CCPCO110109	110 ⊂ 110	260	185	112	

Cotovelo 90° macho

Material: PP
Pressão de trabalho: 16 bar (Ø20 a 63) e 10 bar (Ø75 a 110)
rosca ISO 7

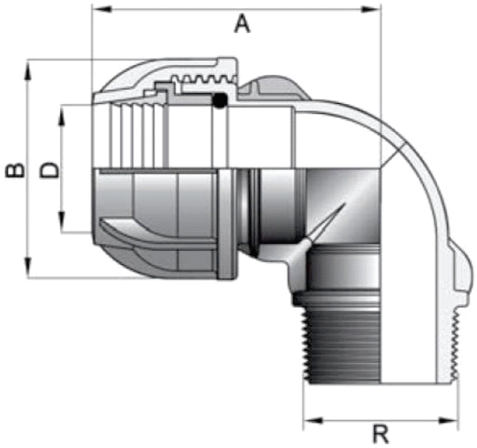

Código	D x R	A	B	D	R	Peso/pc (kg)
CCPCO020012169M	20 ⊂ú "	60	46	21	1/2"	
CCPCO020034169M	20 ⊂ù "	60	46	21	3/4"	
CCPCO025012169M	25 ⊂ú "	72	55	26	1/2"	
CCPCO025034169M	25 ⊂ù "	72	55	26	3/4"	
CCPCO025100169M	25 ⊂1"	72	55	26	1"	
CCPCO032034169M	32 ⊂ù "	84	64	33	3/4"	
CCPCO032100169M	32 ⊂1"	84	64	33	1"	
CCPCO032114169M	32 ⊂1õ "	84	64	33	1¼"	
CCPCO040100169M	40 ⊂1"	96	74	42	1"	
CCPCO040114169M	40 ⊂1õ "	96	74	42	1¼"	
CCPCO040112169M	40 ⊂1ú "	96	74	42	1½"	
CCPCO050112169M	50 ⊂1ú "	96	74	42	1½"	
CCPCO050200169M	50 ⊂2"	122	87	51	2"	
CCPCO063200169M	63 ⊂2"	143	107	65	2"	
CCPCO063212169M	63 ⊂2ú "	143	107	65	2½"	
CCPCO075212169M	75 ⊂2ú "	180	131	78	2½"	
CCPCO075300169M	75 ⊂3"	180	131	78	3"	
CCPCO090300169M	90 ⊂3"	212	154	92	3"	
CCPCO090400169M	90 ⊂4"	212	154	92	4"	
CCPCO110400169M	110 ⊂4"	260	185	112	4"	

Cotovelo 90° Fêmea (com anel reforço inox)

Material: PP
Pressão de trabalho: 16 bar (Ø20 a 63) e 10 bar (Ø75 a 110)
rosca ISO 7

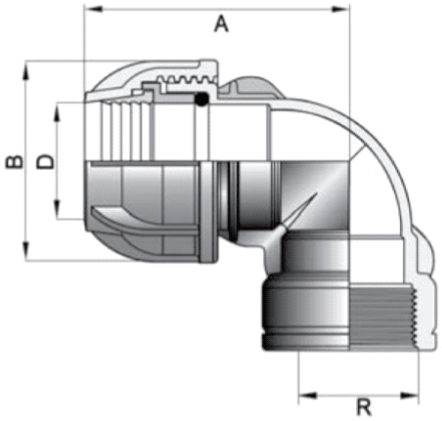

Código	D x R	A (min)	B	D	R	Peso/pc (kg)
CCPCO020012169F	20 ⊂ú "	60	46	21	1/2"	
CCPCO020034169F	20 ⊂ù "	60	46	21	3/4"	
CCPCO025012169F	25 ⊂ú "	72	55	26	1/2"	
CCPCO025034169F	25 ⊂ù "	72	55	26	3/4"	
CCPCO025100169F	25 ⊂1"	72	55	26	1"	
CCPCO032034169F	32 ⊂ù "	84	64	33	3/4"	
CCPCO032100169F	32 ⊂1"	84	64	33	1"	
CCPCO032114169F	32 ⊂1õ "				1¼"	
CCPCO040100169F	40 ⊂1"	96	74	42	1"	
CCPCO040114169F	40 ⊂1õ "	96	74	42	1¼"	
CCPCO050112169F	50 ⊂1ú "	122	87	51	1½"	
CCPCO050200169F	50 ⊂2"	122	87	51	2"	
CCPCO063112169F	63 ⊂1ú "	143	107	65	1½"	
CCPCO063200169F	63 ⊂2"	143	107	65	2"	
CCPCO075212109F	75 ⊂2ú "	180	131	78	2½"	
CCPCO075300109F	75 ⊂3"	180	131	78	3"	
CCPCO090300109F	90 ⊂3"	212	154	92	3"	
CCPCO090400109F	90 ⊂4"	212	154	92	4"	
CCPCO110400109F	110 ⊂4"	260	185	112	4"	

Cotovelo 90° Macho (com rosca Latão ISO 7)

Material: PP
Pressão de trabalho: 16 bar (Ø20 a 63) e 10 bar (Ø75 a 110)
rosca latão ISO 7

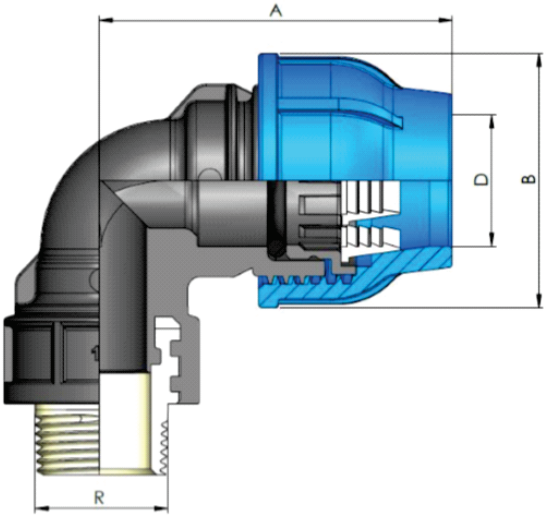

Código	D x R	A	B	D	R	Peso/pc (kg)
CCPCO020012169ML	20 ⊂ú "	60	46	21	1/2"	
CCPCO020034169ML	20 ⊂ù "				3/4"	
CCPCO025034169ML	25 ⊂ù "	72	55	26	3/4"	
CCPCO032100169ML	32 ⊂1"	84	64	33	1"	
CCPCO040100169ML	40 ⊂1"				1"	
CCPCO040114169ML	40 ⊂1õ "	96	74	42	1¼"	
CCPCO050112169ML	50 ⊂1ú "	122	87	51	1½"	
CCPCO063200169ML	63 ⊂2"	143	107	65	2"	

Tê Igual 90°

Material: PP

Pressão de trabalho: 16 bar (Ø20 a 63) e 10 bar (Ø75 a 110)

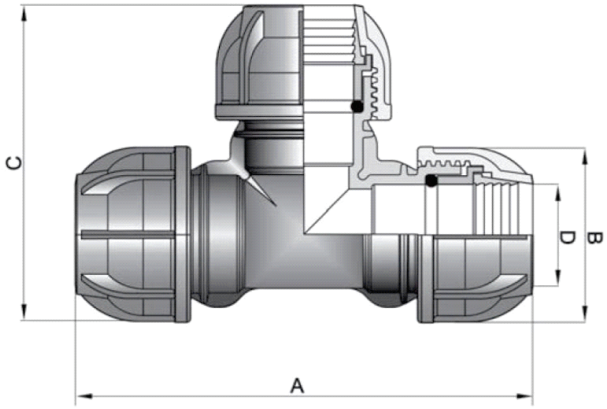

Código	D x D x D	A	B	D	C	Peso/pc (kg)
CCPTE02016	20 ⊂ 20 x 20	120	46	21	84	
CCPTE02516	25 ⊂ 25 x 25	145	55	26	100	
CCPTE03216	32 ⊂ 32 x 32	170	64	33	116	
CCPTE04016	40 ⊂ 40 x 40	195	74	42	135	
CCPTE05016	50 ⊂ 50 x 50	245	87	51	175	
CCPTE06316	63 ⊂ 63 x 63	290	107	65	203	
CCPTE07510	75 ⊂ 75 x 75	365	131	78	250	
CCPTE09010	90 ⊂ 90 x 90	415	154	92	285	
CCPTE11010	110 ⊂ 110 x 110	535	185	112	350	

Tê 90° de Redução

Material: PP

Pressão de trabalho: 16 bar (Ø20 a 63) e 10 bar (Ø75 a 110)

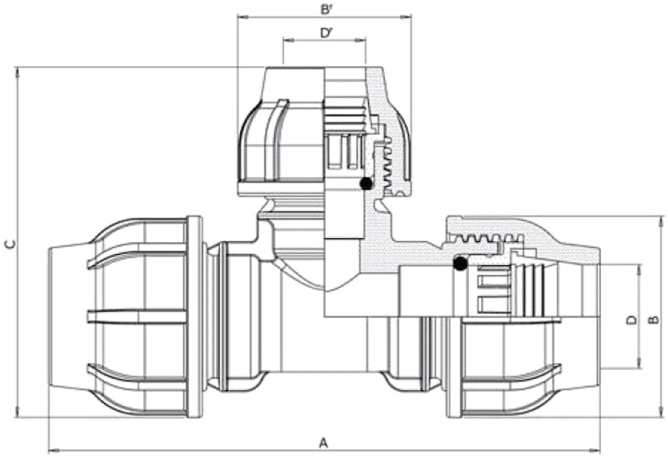

Código	D x D x D	A	B	D	C	Br	Dr	Peso/pc (kg)
CCPTR02002516	20 ⊂ 25 x 20	112	46	21	78	55	26	
CCPTR02502016	25 ⊂ 20 x 25	145	55	26	91	46	21	
CCPTR02503216	25 ⊂ 32 x 25	145	55	26	105	64	33	
CCPTR03202516	32 ⊂ 25 x 32	170	64	33	110	55	26	
CCPTR04003216	40 ⊂ 32 x 40	195	74	42	129	64	33	
CCPTR05003216	50 ⊂ 32 x 50							
CCPTR06305016	63 ⊂ 50 x 63	294	107	65	182	87	51	

Tê 90° Macho - ISO 7

Material: PP
Pressão de trabalho: 16 bar (Ø20 a 63) e 10 bar (Ø75 a 110)
rosca ISO 7

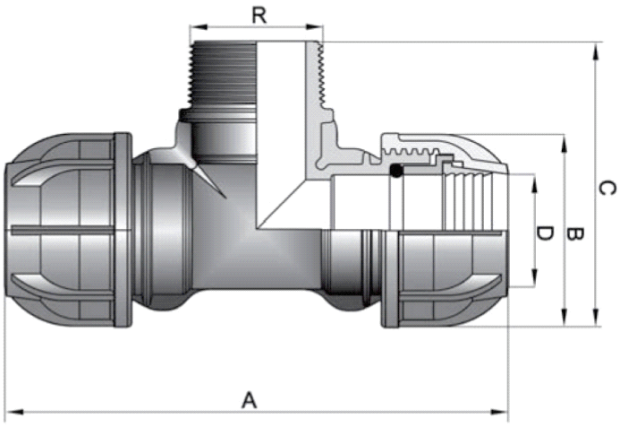

Código	D x R x D	A (min)	B	D	C	R	Peso/pc (kg)
CCPTR02001216M	20 x ½" x 20	120	46	21	64	1/2"	
CCPTR02003416M	20 x ¾" x 20	120	46	21	64	3/4"	
CCPTR02510016M	25 x ½" X 25	145	55	26	72	1"	
CCPTR02503416M	25 x ¾" x 25	145	55	26	71	3/4"	
CCPTR02501216M	25 x 1" x 25	145	55	26	76	1/2"	
CCPTR03203416M	32 x ¾" x 32	170	64	33	82	3/4"	
CCPTR03210016M	32 x 1" x 32	170	64	33	86	1"	
CCPTR03211416M	32 x 1¼" x 32					1¼"	
CCPTR04011416M	40 x 1¼" x 40	195	74	42	103	1¼"	
CCPTR04011216M	40 x 1½" x 40	195	74	42	103	1½"	
CCPTR05011416M	50 x 1¼" x 50					1¼"	
CCPTR05011216M	50 x 1½" x 50	245	87	51	119	1½"	
CCPTR05020016M	50 x 2" x 50	245	87	51	125	2"	
CCPTR06320016M	63 x 2" x 63	290	107	65	143	2"	
CCPTR07520010M	75 x 2" x 75					2"	
CCPTR07530010M	75 x 3" x 75	365	131	78	180	3"	
CCPTR09030010M	90 x 3" x 90	415	154	92	200	3"	
CCPTR09040010M	90 x 4" x 90	415	154	92	210	4"	
CCPTR11040010M	110 x 4" x 110	515	185	112	255	4"	

Tê 90° Fêmea - ISO 7

Material: PP
Pressão de trabalho: 16 bar (Ø20 a 63) e 10 bar (Ø75 a 110)
rosca ISO 7 - com anel reforço inox

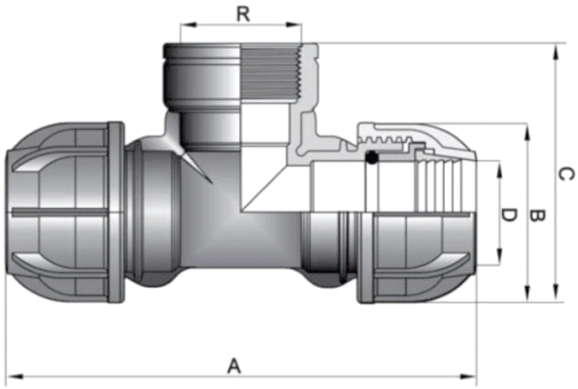

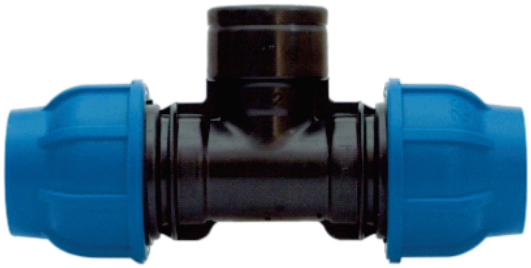

Código	D x R x D	A (min)	B	D	C	R	Peso/pc (kg)
CCPTR02001216F	20 ⊂ú " x 20	120	46	21	64	1/2"	
CCPTR02003416F	20 ⊂ù " x 20	120	46	21	68	3/4"	
CCPTR02501216F	25 ⊂ú " x 25	145	55	26	82	1/2"	
CCPTR02503416F	25 ⊂ù " x 25	145	55	26	76	3/4"	
CCPTR02510016F	25 ⊂1" x 25	145	55	26	77	1"	
CCPTR03201216F	32 x ½" x 32	170	64	33	78	1/2"	
CCPTR03203416F	32 ⊂ù " x 32	170	64	33	84	3/4"	
CCPTR03210016F	32 ⊂1" x 32	170	64	33	91	1"	
CCPTR03211416F	32 ⊂1õ " x 32					1¼"	
CCPTR04010016F	40 ⊂1" x 40	195	74	42	103	1"	
CCPTR04011416F	40 ⊂1õ " x 40	195	74	42	104	1¼"	
CCPTR04011216F	40 ⊂1ú " x 40	195	74	42	105	1½"	
CCPTR05011416F	50 ⊂1õ " x 50	249	87	51	118	1¼"	
CCPTR05011216F	50 ⊂1ú " x 50	249	87	51	118	1½"	
CCPTR05020016F	50 ⊂2" x 50	242	87	51	122	2"	
CCPTR06311216F	63 ⊂1ú " x 63	290	107	65	135	1½"	
CCPTR06320016F	63 ⊂2" x 63	290	107	65	141	2"	
CCPTR07520010F	75 ⊂2" x 75	370	131	78	168	2"	
CCPTR07521210F	75 ⊂2ú " x 75	370	131	78	174	2½"	
CCPTR07530010F	75 ⊂3" x 75	365	131	78	176	3"	
CCPTR09021210F	90 ⊂2ú " x 90	425	154	92	198	2½"	
CCPTR09030010F	90 ⊂3" x 90	425	154	92	198	3"	
CCPTR09040010F	90 ⊂4" x 90	420	154	92	203	4"	
CCPTR11040010F	110 ⊂4" x 110	515	185	12	245	4"	

CAP

Material: PP

Pressão de trabalho: 16 bar (Ø20 a 63) e 10 bar (Ø75 a 110)

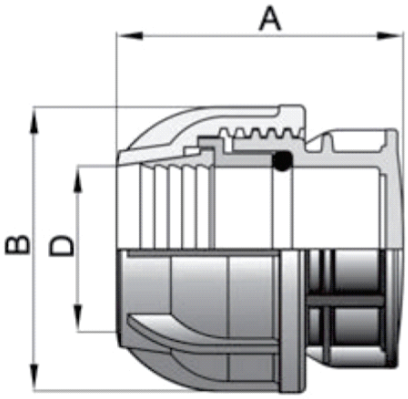

Código	D	A	B	D	Peso/pc (kg)
CCPCA02016	20	50	46	21	
CCPCA02516	25	58	55	26	
CCPCA03216	32	66	64	33	
CCPCA04016	40	78	74	42	
CCPCA05016	50	98	87	51	
CCPCA06316	63	113	107	65	
CCPCA07510	75	154	131	78	
CCPCA09010	90	179	154	92	
CCPCA11010	110	210	185	112	